УДК 004.4:
614.842

А.В. Костюкова, М.М. Павлов, К.Н. Чибинёв, А.И. Янц

РАЗРАБОТКА АВТОМАТИЗИРОВАННОЙ ИНФОРМАЦИОННОЙ СИСТЕМЫ КОНТРОЛЯ БОЕВОЙ ПОДГОТОВКИ В ГАРНИЗОННОЙ СЛУЖБЕ ПОЖАРОТУШЕНИЯ

Названы основные проблемы повышения боеспособности дежурных смен гарнизонов пожарной охраны. Показана необходимость повышения качества профессиональной подготовки пожарных. Приведены программные средства и системы электронного журнала уче та занятий по подготовке дежурных смен.
Ключевые слова: боеспособность, профессиональная подготовка, пожар, электронный журнал, структурная схема.

С целью успешного выполнения основной боевой задачи на пожаре, личный состав подразделений пожарной охраны должен быть в постоянной боевой готовности, обладать достаточно высокой боеспособностью. Достижение высокой боевой способности во многом зависит как от технического оснащения и вооружения, так и от моральных и боевых качеств, профессионально-боевой подготовки личного и начальствующего состава дежурных смен служб пожаротушения гарнизонов пожарной охраны.

Пожар – это основное «рабочее место» личного состава подразделений пожарной охраны, а не место их учебы. Поэтому, чтобы пожарным эффективно и безопасно «работать» на пожаре им необходимо иметь хорошие профессиональные теоретические знания и обширный практический опыт, которые должны быть получены только в ходе профессиональной подготовки в учебных центрах, пожарных частях и на гарнизонных пожарно-тактических учениях.

Профессионально-боевая подготовка – это вид повышения квалификации, включающий изучение ряда учебных предме-

ISSN 0236-1493. Горный информационно-аналитический бюллетень. 2016. № 7. С. 413–417.
© 2016. А.В. Костюкова, М.М. Павлов, К.Н. Чибинёв, А.И. Янц.

тов работниками противопожарной службы в ходе повседневной практической деятельности в целях успешного выполнения оперативно-служебных задач и функциональных обязанностей.

Сегодня компьютерные технологии в пожарной охране используются в основном в двух направлениях. Первое – это обеспечение организации офисной работы со служебной документацией (оформление, распечатка) и качества профессиональной подготовки личного состава путем инновационной трансформации учебного процесса на основе современных информационных технологий обучения. Второе – повышение эффективности управления караульной и гарнизонной служб за счет применения информационных технологий, используя для этих целей локальные вычислительные сети, системы управления базами данных. Оба отмеченных направления являются одинаково важными, они взаимосвязаны между собой, образуя информационное пространство гарнизона пожарной охраны, которое в процессе своего развития должно преобразоваться в единое образовательное пространство регионального центра МЧС в целом.

Для организации караульной и гарнизонной служб в пожарных частях и гарнизонах пожарной охраны в соответствии с приказом МЧС РФ №167 от 05.04.2011 г. «Об утверждении Порядка организации службы в подразделениях пожарной охраны» заведено и постоянно заполняется более 30 оперативно-служебных документов, при этом 50% из них заполняется каждые сутки должностными лицами караула и службы пожаротушения.

Одним из журналов ежедневного ведения является Журнал учета занятий по подготовке дежурных смен (учебный журнал). Так как контроль качества проведения занятий по боевой и служебной подготовке является залогом высокой тактической выучки, активных решительных действий при тушении пожаров, дисциплинированности командиров и пожарных, то традиционные методы сбора и обработки информации о проведенных занятиях являются малоэффективными.

В связи с постоянной необходимостью ежедневно решать социально-бытовые и производственные вопросы силами личного состава дежурных смен, а также с низкой исполнительской дисциплиной руководителей занятий занятия в пожарных частях проводятся формально или вообще не проводятся. В этой связи посредством электронного учебного журнала вышеуказанные недостатки служебной деятельности своевременно вскрываются руководящим составом службы пожаротушения и исправляются.

Кроме этого с помощью данного электронного журнала сокращается время: заполнения его разделов, анализа подготовленности (успеваемости) личного состава и обнаружения проблем обучения и разработки мероприятий по их устранению.

При разработке информационной системы (ИС) учебного журнала контроля была выбрана концепция клиент – серверной архитектуры. Использование данной архитектуры при разработке системы Электронный журнал руководителя занятий позволит создавать надежную многопользовательскую ИС с централизованной базой данных, связанных с клиентскими станциями с помощью сети интернет.

Структура электронного журнала, состав его функциональных и обеспечивающих подсистем представлена на рис. 1.

Обобщенная схема комплекса технических средств для контроля за проведением занятий в пожарных частях гарнизона представлена на рис. 2.

Локальная вычислительная сеть представляет собой совокупность аппаратных и программных средств. В аппаратные средства входят ЭВМ, соединенные между собой локальной сетью с протоколом обмена TCP/IP. К программным средствам относятся операционные системы семейства Windows, а также дополнительные сетевые программы. В сети имеется один сервера с установленной на него операционной системой Windows.

Сеть строится на основе распределенной звездообразной топологии.

Рис. 1

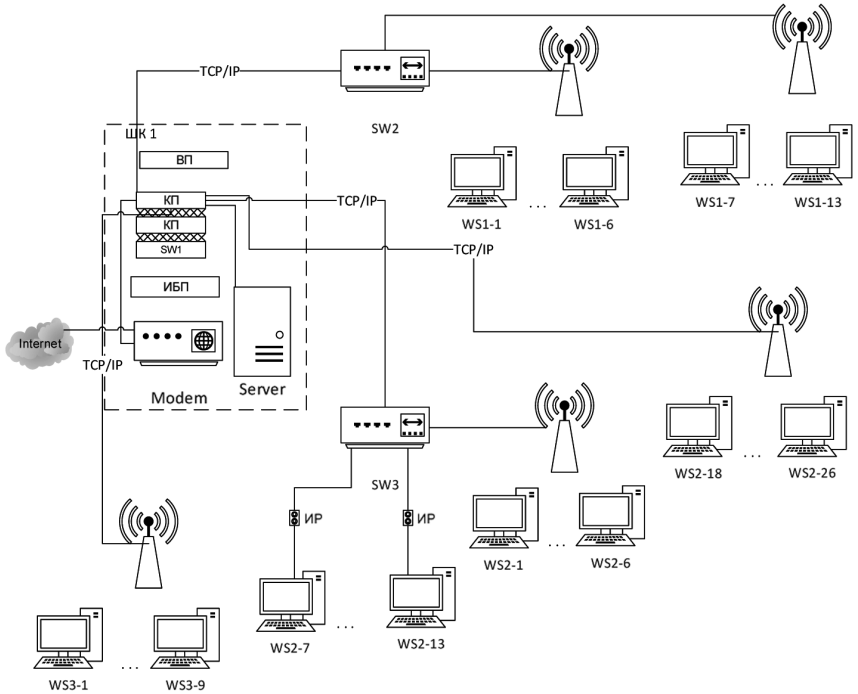

Рис. 2

Построение сети по технологии «звезда» можно порекомендовать как малым так и крупным гарнизонам пожарной охраны, это наиболее перспективный выбор сетевого решения.

Внедрение и ведение электронного «Журнала учета занятий» в пожарных частях гарнизона значительно повысит качество ежедневного контроля за ведением профессиональной подготовки и уровнем боевой готовности пожарных подразделений в целом.

СПИСОК ЛИТЕРАТУРЫ

1. *Программа* подготовки личного состава подразделений ГПС МЧС России от 29.12.2003 года.

2. *Приказ* МЧС РФ №167 от 05.04.2011 года «Об утверждении Порядка организации службы в подразделениях пожарной охраны».

3. *Федеральный* закон 149-ФЗ от 27.07.2006 года «Об информации, информационных технологиях и защите информации».

4. *Гутмас Э., Баккен С., Ретанс Д.* PHP 5. Профессиональное программирование. – СПб.: Сивол-Плюс, 2006. ГИАБ

КОРОТКО ОБ АВТОРАХ

Костюкова Анна Владимировна[1] — магистр,
Павлов Михаил Михайлович[1] — студент,
Чибинёв Константин Николаевич[1] — магистр,
Янц Александр Игоревич[1] — студент,
[1] Южно-Российский государственный политехнический университет (Новочеркасский политехнический институт),
e-mail: alorin_kun@mail.ru.

Gornyy informatsionno-analiticheskiy byulleten'. 2016. No. 7, pp. 413–417.

UDC 004.4: 614.842

A.V. Kostyukova, M.M. Pavlov, K.N. Chibinev, A.I. Yants

DEVELOPMENT OF AUTOMATED INFORMATION SYSTEM CONTROL COMBAT TRAINING IN GARRISON DUTY FIRE

The main problems of increase of fighting capacity of duty shifts of garrisons of fire protection are called. Need of improvement of quality of vocational training of firefighters is shown. Software and systems of an electronic log-book of classes in preparation of duty shifts are given.

Key words: fighting capacity, vocational training, fire, electronic magazine, block diagram.

AUTHORS

Kostyukova A.V.[1], Magister,
Pavlov M.M.[1], Student,
Chibinev K.N., Magister,
Yants A.I.[1], Student,
[1] M.I. Platov South-Russian State Polytechnic University (NPI),
346428, Novocherkassk, Russia, e-mail: alorin_kun@mail.ru.

REFERENCES

1. *Programma podgotovki lichnogo sostava podrazdeleniy GPS MChS Rossii ot 29.12.2003 g.* (Training program for the state fire service personnel of the Ministry of Emergencies of the Russian Federation as of December 29, 2003).

2. *Prikaz MChS RF no167 ot 05.04.2011 g. «Ob utverzhdenii Poryadka organizatsii sluzhby v podrazdeleniyakh pozharnoy okhrany»* (Order of the Ministry of Emergencies of the Russian Federation on Approval of Fire-Fighting Service Procedures No. 167 as of April 5, 2011).

3. *Federal'nyy zakon 149-FZ ot 27.07.2006 g. «Ob informatsii, informatsionnykh tekhnologiyakh i zashchite informatsii»* (Federal Law 149FZ on Information, Information Technologies and Information Protection as of July 27, 2006).

4. Gutmas E., Bakken S., Retans D. *RNR 5. Professional'noe programmirovanie* (PHP 5. Professional programming), Saint-Petersburg, Sivol-Plyus, 2006.